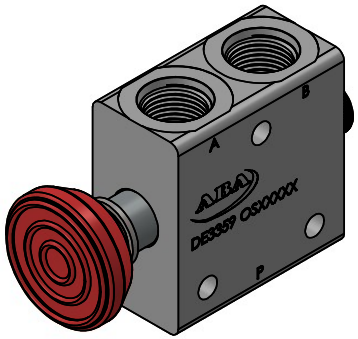

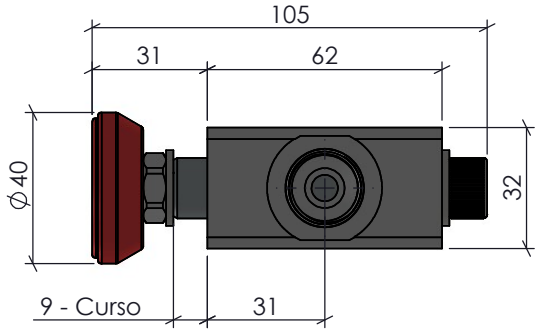

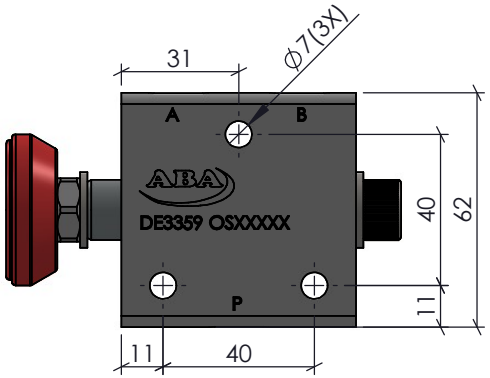

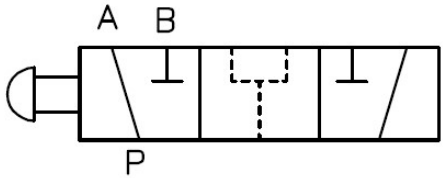

P— A: Normalmente aberta

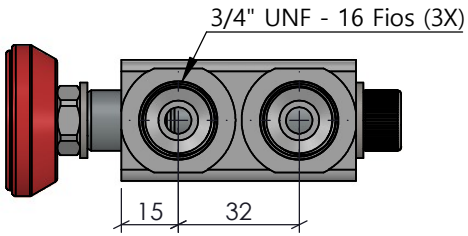

Torque Roscas 3/4" UNF: 35 Nm

Características	
Vazão	40 L/min
Pressão	5 até 250 Bar
Temperatura	-5°C até 75°C
Peso	370g

ACABAMENTO: Natural			MATERIAL: AL 6082-T6 (62x32mm)		EMPRESA: ABA Indústria Metalúrgica Ltda.
CÓDIGO: DE3359	RESP. TEC.: NOME: Vilmar Colpo	CREA: RS - 82647			TÍTULO: Válvula Direcional - 3 Vias 2 Posições - haste curta 3/4" UNF
	APROV.: Antonio Amarante		19/05/2022		
	DES.: Roberto Ferranti		19/05/2022		
REVISÃO: 00	PROJEÇÃO:	ESCALA: 1:2	UNIDADE: mm	FORMATO: A4	NR DES: S/NR

Este desenho não poderá ser reproduzido em todo, ou em parte, nem cedido a terceiros sem nossa prévia autorização.

CÓPIA CONTROLADA